AQUALEX

DRIPTRAY

Technische Fiche

AQUALEX nv / Nijverheidslaan 60A / 8540 Deerlijk
T +32 (0)56 96 70 00 / info@aqualex.eu / www.aqualex.eu

V01-2022-05-NL

OVERZICHT MODELLEN

AQUALEX DRIPTRAY **FREE**

Ronde AQUALEX lekbak zonder afvoer.

- Montage *op* het tafelblad.
- Meer info op pagina 3.

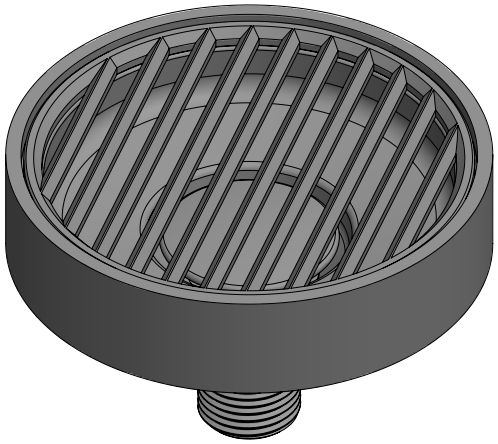

AQUALEX DRIPTRAY **FLOW**

Ronde AQUALEX lekbak met afvoer.

- Montage *op of in* het tafelblad.
- Meer info op pagina 4 en 5.

AQUALEX DRIPTRAY - **FLAT**

Ronde AQUALEX lekbak met afvoer.

- Montage *op of in* het tafelblad.
- Meer info op pagina 6 en 7.

AQUALEX DRIPTRAY FREE

Ronde AQUALEX lekbak zonder afvoer.

- Materiaal = inox.
- Verlijmde montage van positiehouder Ø 98 mm *op het tafelblad*.
- Afneembare lekbak voor makkelijk legen van reservoir.
- Uitneembaar rooster voor eenvoudig reinigen.

Volume reservoir = 100 ml

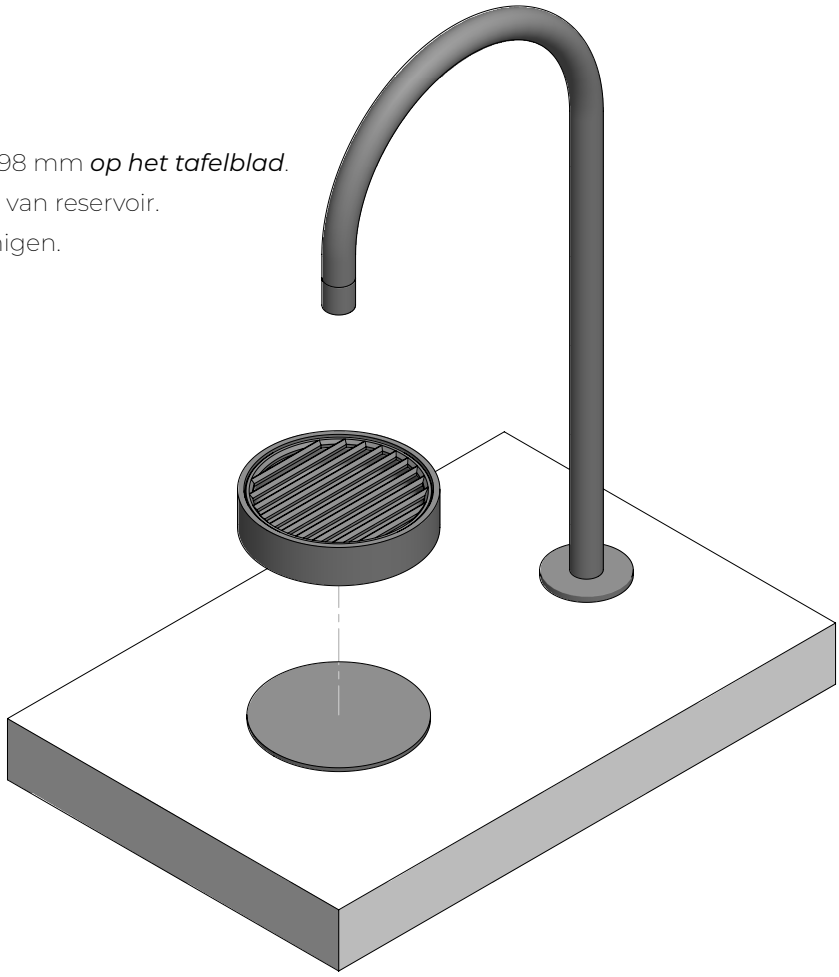

Alle afmetingen in mm

Afmetingen:

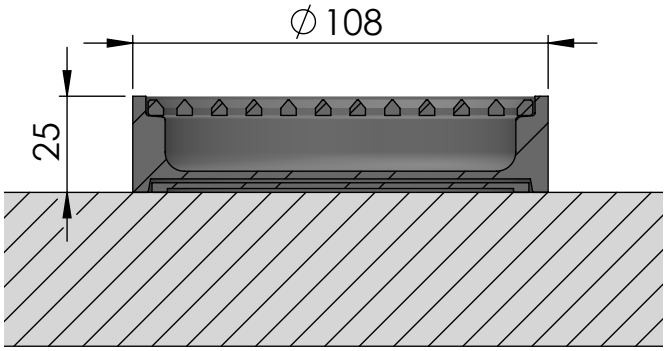

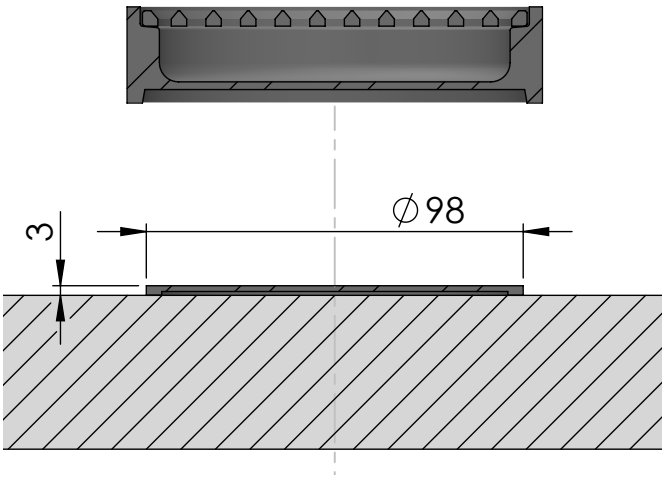

AQUALEX DRIPTRAY **FLOW**

Ronde AQUALEX lekbak met afvoer.

- Materiaal = inox.
- Verlijmde montage ***op het tafelblad***.
- Uitneembaar rooster voor eenvoudig reinigen.
- Inclusief 2 m flexibele Ø25 mm afvoerdarm.

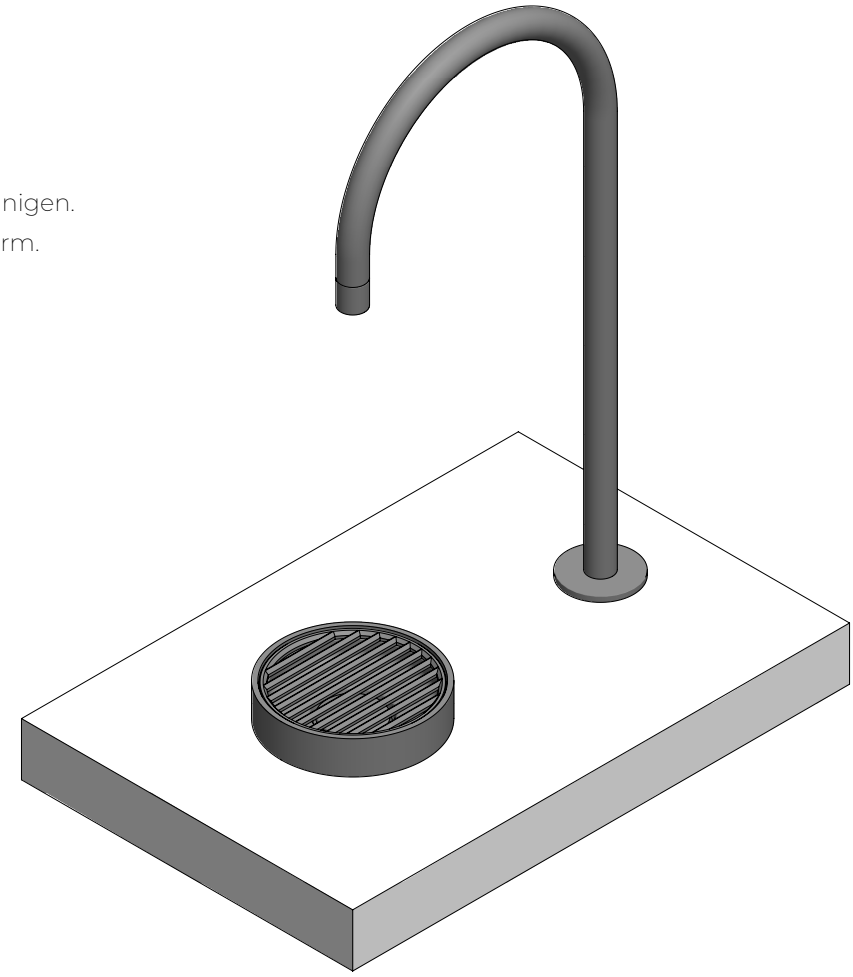

Alle afmetingen in mm

Afmetingen lekbak:

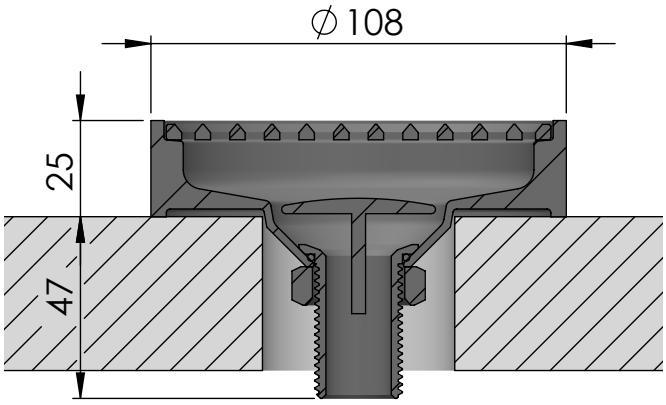

Te voorziene gat:

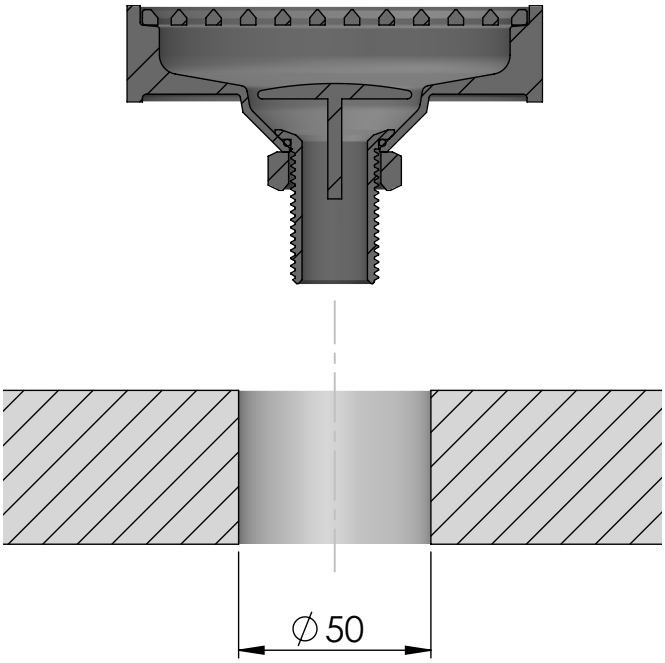

AQUALEX DRIPTRAY **FLOW**

Ronde AQUALEX lekbak met afvoer.

- Materiaal = inox.
- Verlijmde montage ***in het tafelblad***.
- Uitneembaar rooster voor eenvoudig reinigen.
- Inclusief 2 m flexibele Ø25 mm afvoerdarm.

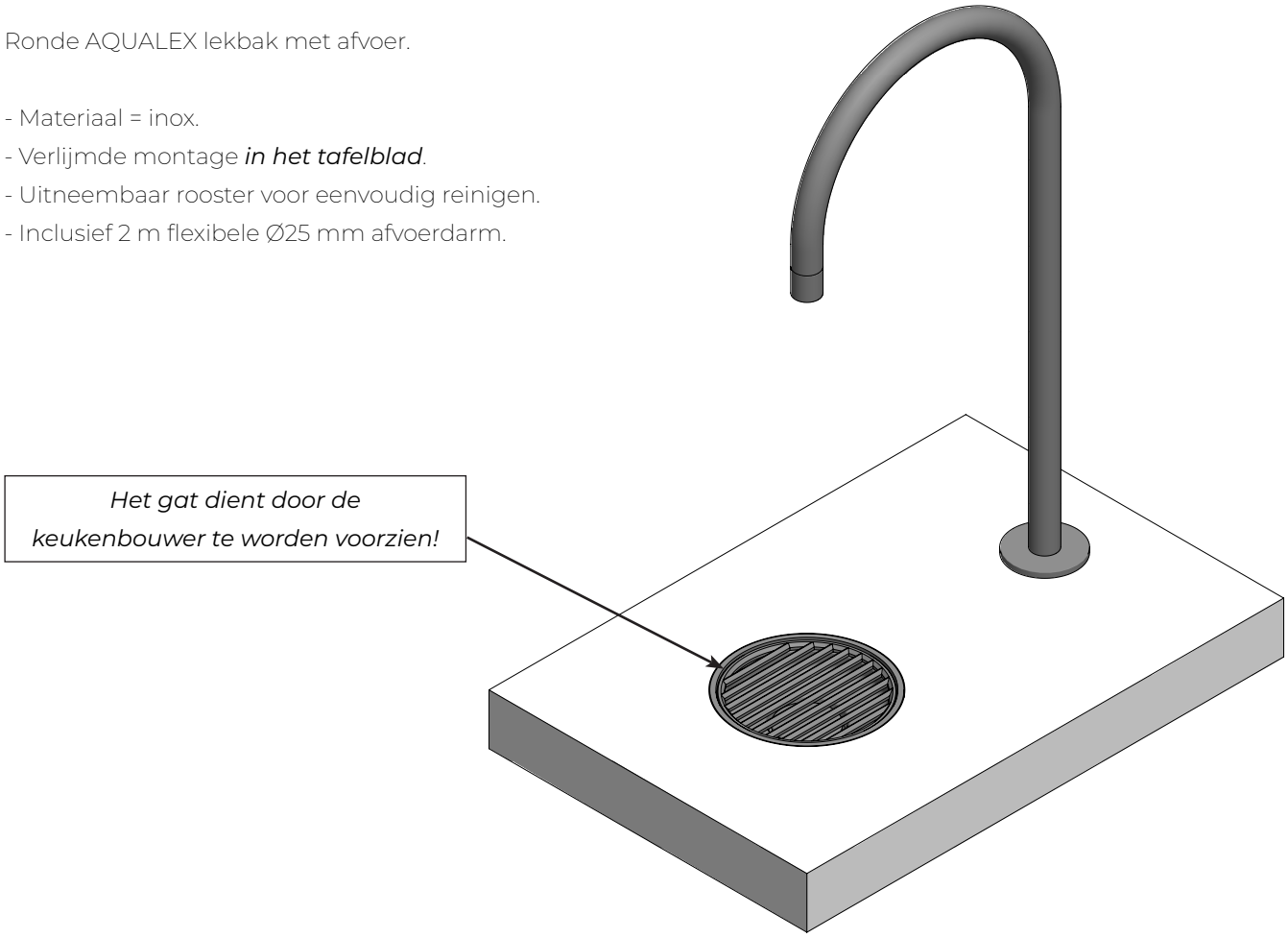

Alle afmetingen in mm

Afmetingen lekbak:

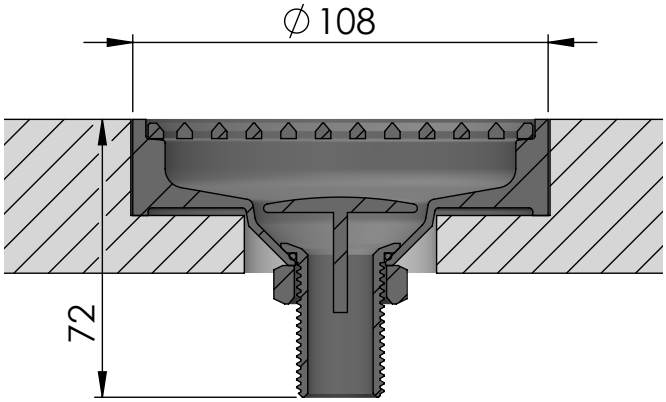

Te voorziene gat:

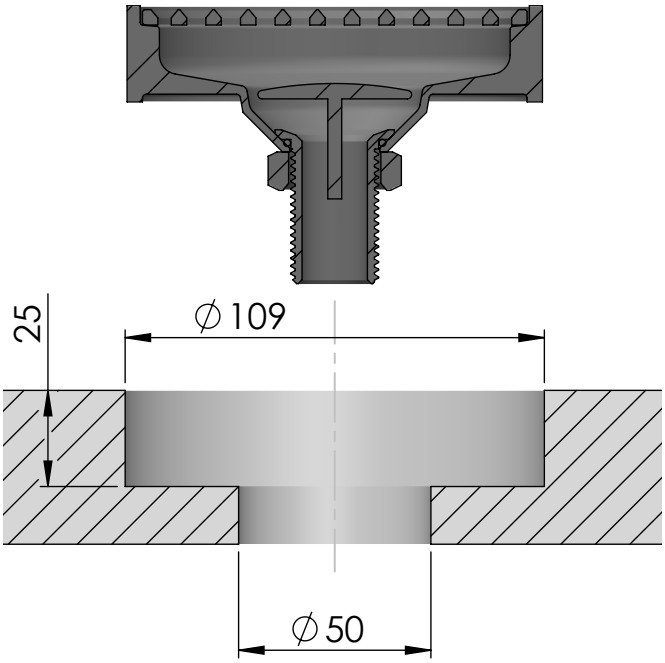

AQUALEX DRIPTRAY FLAT

Ronde AQUALEX lekbak met afvoer.

- Materiaal = inox.
- Verlijmde montage ***op het tafelblad***.
- Uitneembaar rooster voor eenvoudig reinigen.
- Inclusief 2 m flexibele Ø25 mm afvoerdarm.

Alle afmetingen in mm

Afmetingen lekbak:

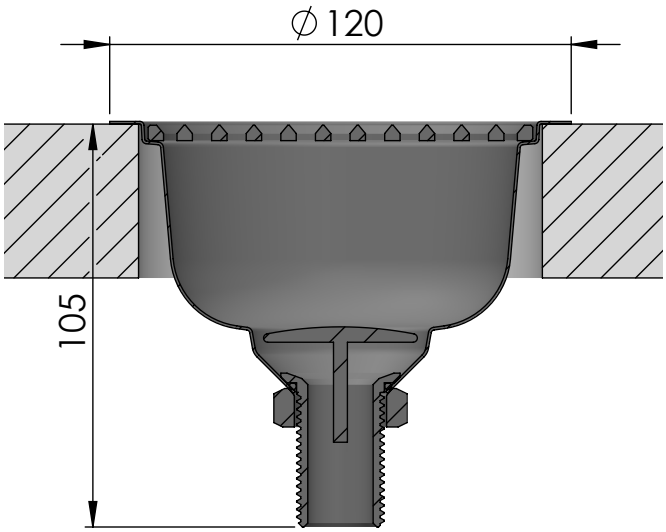

Te voorziene gat:

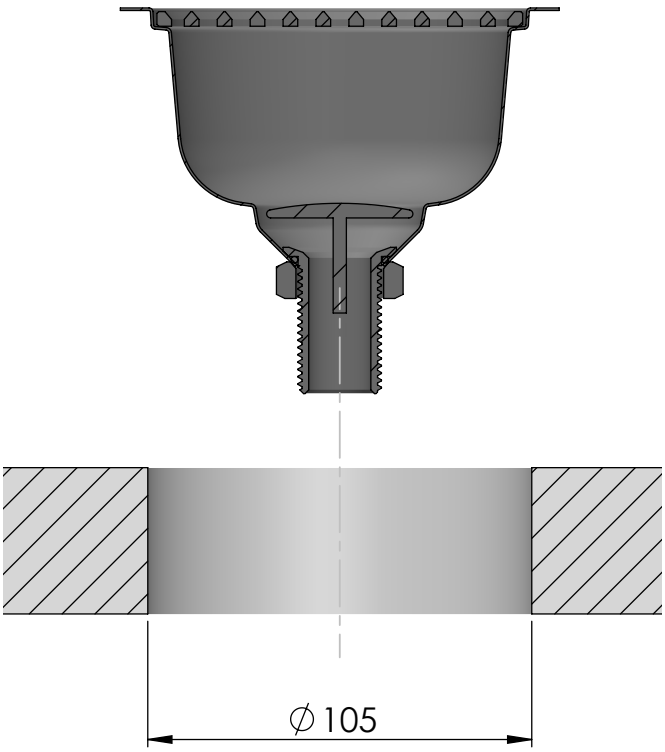

AQUALEX DRIPTRAY FLAT

Ronde AQUALEX lekbak met afvoer.

- Materiaal = inox.
- Verlijmde montage *in het tafelblad*.
- Inclusief 2 m flexibele Ø25 mm afvoerdarm.

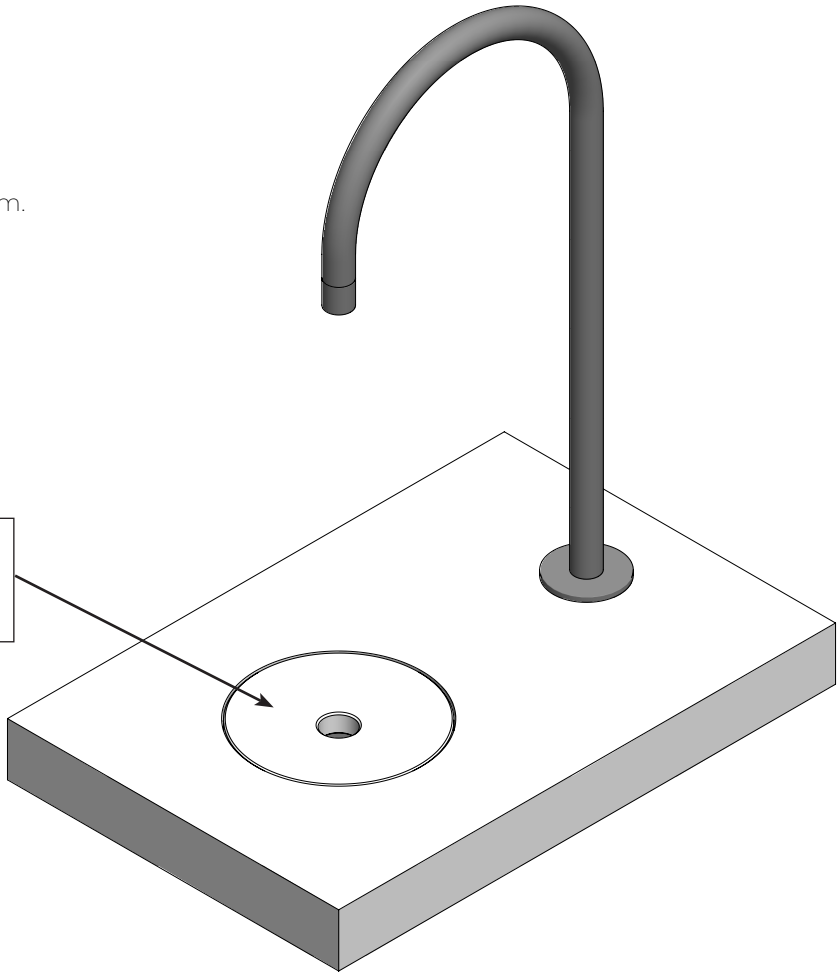

Cover en gat te voorzien door keukenbouwer! Afmetingen vrij te bepalen (zie afbeelding onderaan).

Alle afmetingen in mm

Afmetingen lekbak:

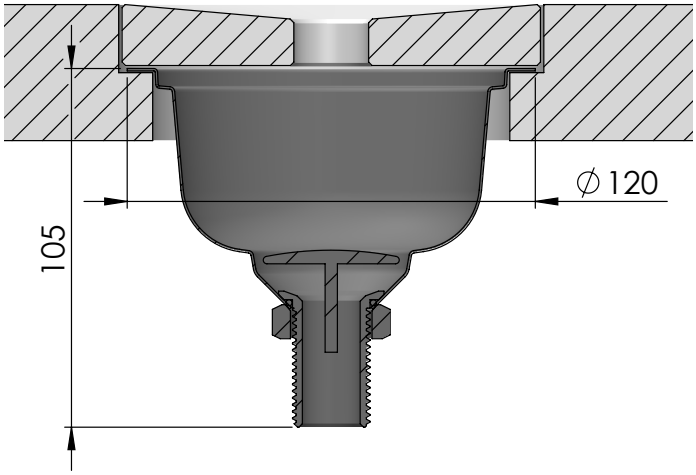
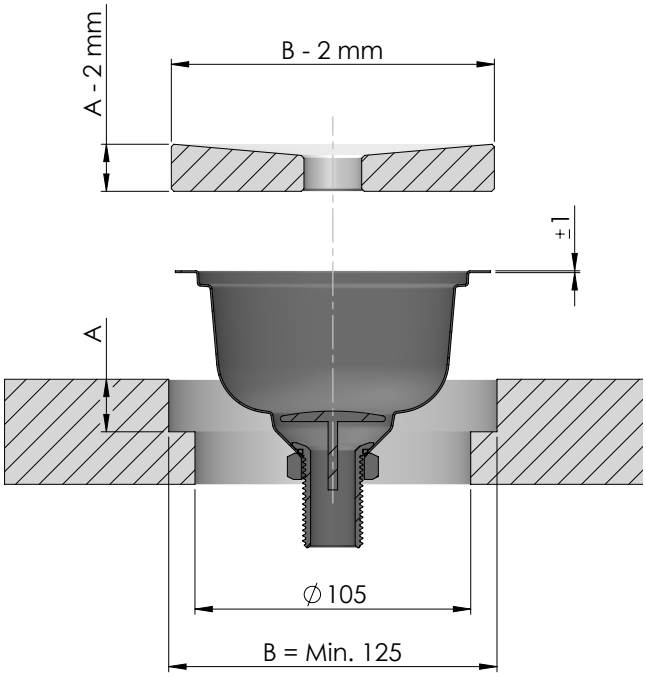
Te voorziene gat en cover: